ЛИМЦ.60148.05.000.020

Перв. примен.: ЛИМЦ.60148.05.000.000

Справ. №

Ra 12,5 (√)

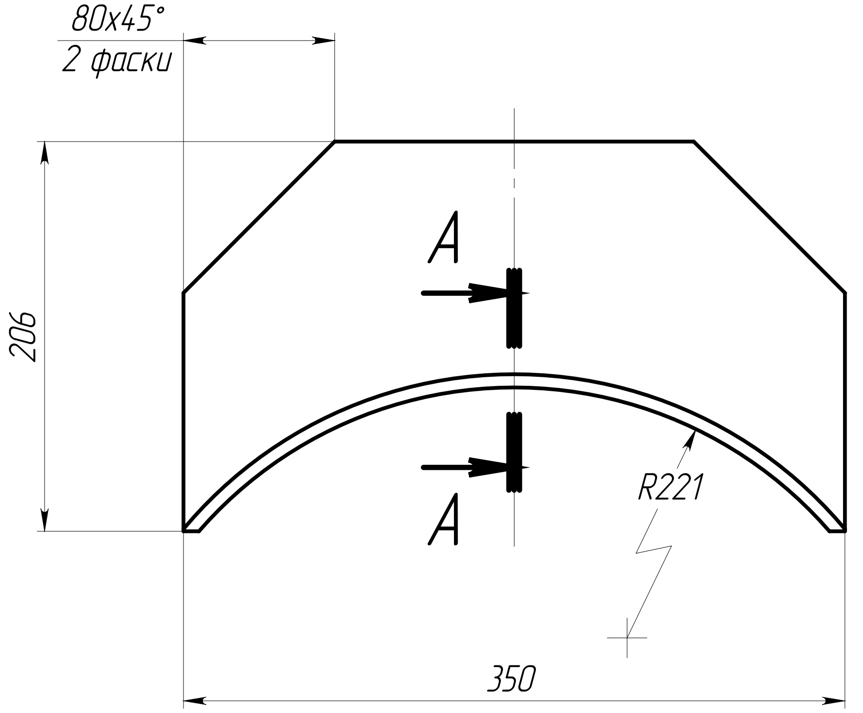

А–А (1:1)

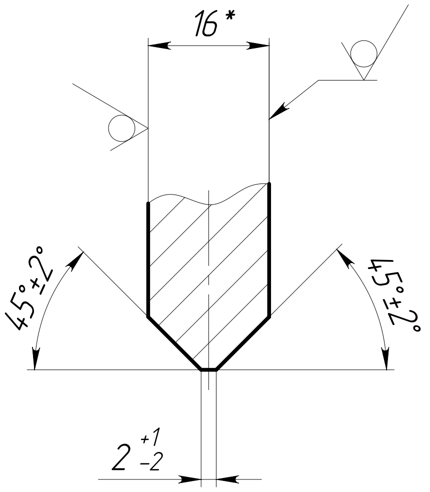

1. *ǚǪǅǶǯǺ ǯǵȉ ǻǹǺǪǪǬǸǴ.
2. Общие допуски по ГОСТ 30893.1: ±IT14/2.
3. ǖǪǺǴǅǺǸǪǪǼǼ ǸǫǸǅǷǪǟǯǷǅǯ ǟǯǺǼǯǰǪ.

Подп. и дата

Инв. № дубл.

Взам. инв. №

Подп. и дата

Инв. № подл.

					ЛИМЦ.60148.05.000.020			
Изм.	Лист	№ докум.	Подп.	Дата	Ребро	Лит.	Масса	Масштаб
Разраб.		Быков		15.7.25			5.93	1:4
Пров.		Лаптев						
Т. контр.						Лист	Листов 1	
					Лист $\frac{\text{Б–ПН–16 ГОСТ 19903–2015}}{\text{09Г2С ГОСТ 19281–2014}}$	АО "БТ"		
Н. контр.								
Утв.		Соломатин						

Шифр: Копировал Формат А4